НАСТЕННЫЙ ЭЛЕКТРИЧЕСКИЙ ПОЛОТЕНЦЕСУШИТЕЛЬ СЕРИИ WW-AL73312

Паспорт изделия
и руководство по эксплуатации

INTELLIGENT WALL-MOUNTED ELECTRIC TOWEL RACK WW-AL73312 SERIES

Instruction manual

WONZON & WOGHAND

ОПИСАНИЕ ИЗДЕЛИЯ

НАСТЕННЫЙ ЭЛЕКТРИЧЕСКИЙ ПОЛОТЕНЦЕСУШИТЕЛЬ
СЕРИИ WW-AL73312

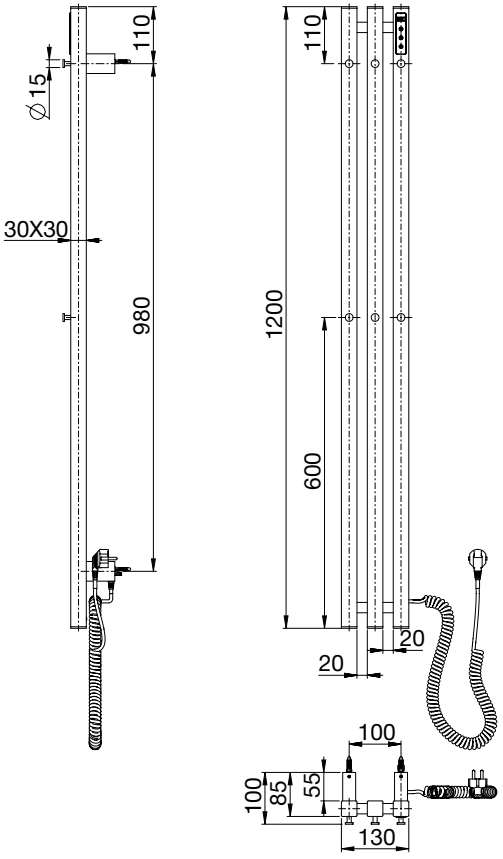

ПАРАМЕТРЫ ПРОДУКТА

Модель	WW-AL73312
Частота	50Hz
Эл. мощность	105W
Напряжение	AC220V
Время нагрева	5-10 минут
Температура	45-60°C
Защита от влаги	IPX4
Метод нагрева	Карбоновый нагреватель
Метод установки	Встраиваемый

Настенные электрические полотенцесушители Wonzon & Woghand серии WW-AL73312 предназначены для эксплуатации в ванной комнате. Изделие не требует подключения к системе горячего водоснабжения. Регулировки температуры от 45°C до 60°C с шагом в 5°C позволяет подобрать наиболее комфортный режим. Устройство оснащено цифровым пультом управления с таймером. Крепежные элементы включены в комплект поставки.

СОСТАВ КОМПЛЕКТА (УПАКОВОЧНЫЙ ЛИСТ)

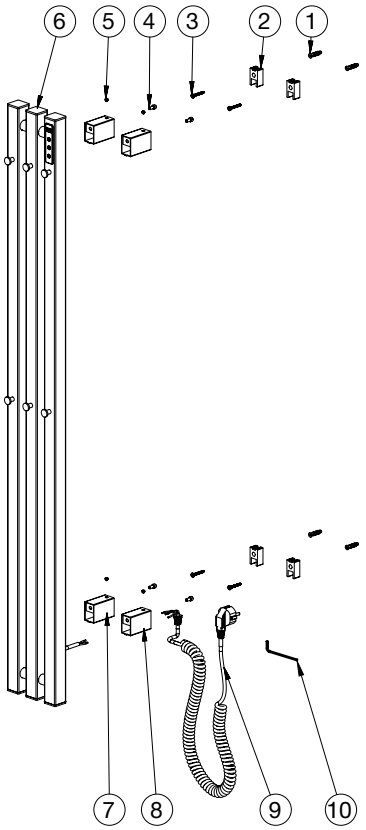

КОМПЛЕКТАЦИЯ ИЗДЕЛИЯ WW-AL73312:

№	Наименование	Количество
1	Дюбель	4
2	Крепёжное основание	4
3	Саморез М4×30	4
4	Винт с внутренним шестигранником М5×25	4
5	Установочный винт М5×6 с внутренним шестигранником	4
6	Полотенцесушитель WW-AL73312	1
7	Декоративное основание	3
8	Декоративное основание с выходом кабеля	1
9	Силовой кабель	1
10	Шестигранный ключ 2,5 мм	1

ОПИСАНИЕ УСТАНОВКИ

① Зафиксируйте положение отверстий на по-верхности стены, как показано на следующем рисунке, и одновременно отрегулируйте уровень. Просверлите отверстия диаметром 6 мм и вставьте дюбели в отверстия.

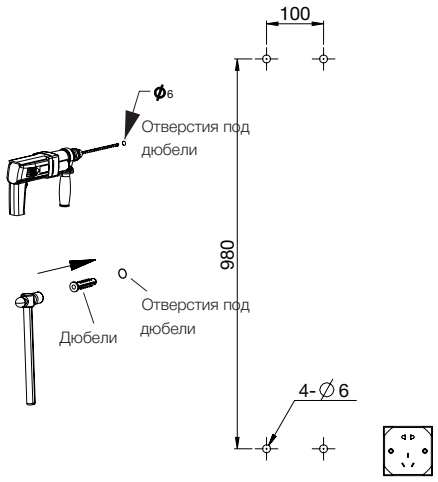

② Используйте отвёртку или аккумуляторную дрель, чтобы зафиксировать крепёжные основания саморезами в дюбелях.

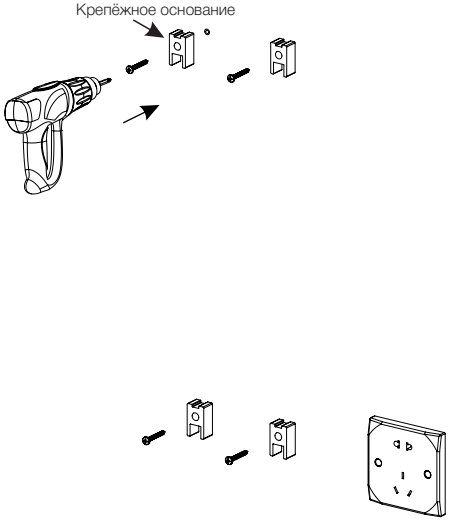

③ Наденьте четыре основания полотенцесушителя WW733-1200 на четыре крепёжных основаниях, аккуратно прижмите к стене. Выровняйте полотенцесушитель по вертикали. Затем с помощью отвёртки закрутите установочные винты с внутренним шестигранником в отверстия у основания ножек, чтобы плотно прижать их к крепёжным основаниям.

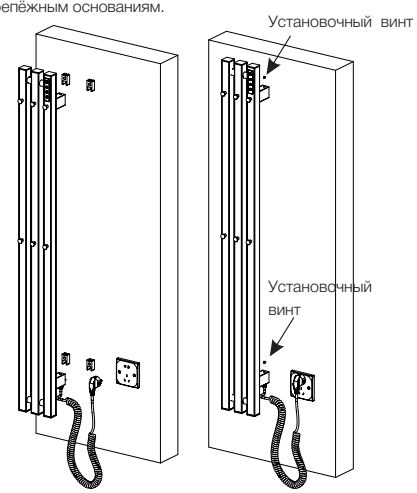

④ 1. После выполнения вышеуказанных действий установка всего комплекта электрического полотенцесушителя завершена;
2. Подключите источник питания, нажми-
те на выключатель и проведите проверку включения в течение 15-30 минут;
3. Осторожно прикоснитесь к перекладине полотенцесушителя. Ваша рука должна чувствовать, что перекладина слегка горячая;
4. Через 30-40 минут снова осторожно прикоснитесь к перекладине полотенце-сушителя с электрическим подогревом. Если температура стабилизировалась и больше не повышается, изделие можно использовать в обычном режиме;
5. Обязательно отключите питание после завершения проверки включения.

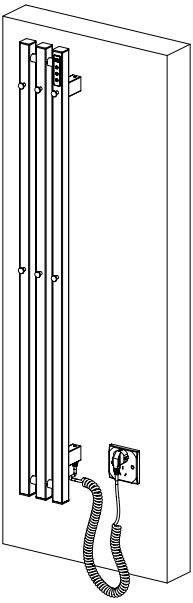

МОДУЛЬ УПРАВЛЕНИЯ

ВКЛЮЧЕНИЕ ПИТАНИЯ:

При включении питания раздается продолжительный звуковой сигнал, и контроллер переходит в режим ожидания: плавно меняется яркость подсветки только кнопки «Вкл./Выкл.» (она то загорается, то гаснет), остальные индикаторы и цифровой дисплей не светятся. В режиме ожидания нажмите и удерживайте кнопку настройки температуры в течение 5 секунд для переключения единицы измерения на градусы Цельсия («--°C») или Фаренгейта («--°F»). По умолчанию установлена единица измерения в градусах Ц ельсия. При успешном изменении настройки раздается продолжительный звуковой сигнал, выбранный параметр сохраняется в памяти, цифровой дисплей отключается, и устройство возвращается в режим ожидания. В дальнейшем все операции будут выполняться с использованием выбранной шкалы (Цельсия или Фаренгейта).

- Кнопка Вкл./Выкл. Нажмите и удерживайте в течение одной секунды для включения устройства (раздастся двойной звуковой сигнал, на дисплее отобразятся последнее установленное время и последняя установленная температура по умолчанию). Нажмите и удерживайте еще раз в течение одной секунды для выключения (раздастся звуковой сигнал длительностью 1 секунда, нагрев и дисплей отключатся, будет медленно мигать только индикатор питания).

ОТСРОЧКА ВКЛЮЧЕНИЯ

- Кнопка таймер: со включенном состоянии нажимайте кнопку для настройки времени (раздается один короткий звуковой сигнал); значения циклически меняются от «1H» до «8H».

УСТАНОВКА ТЕМПЕРАТУРЫ

- Кнопка регулировка температуры: нажимайте для установки постоянной температуры (раздается один короткий звуковой сигнал): значения циклически меняются: «45°C» (115°F) 4 «50°C» (125°F) 4 «55°C» (135°F) 4 «60°C» (145°F). Нажмите и удерживайте кнопку в течение 1 секунды (во включенном состоянии) для переключения режима отображения: попеременный вывод текущей температуры и оставшегося времени таймера; при успешной настройке раздается длинный звуковой сигнал.

УСТРАНЕНИЕ НЕИСПРАВНОСТЕЙ

- Выполняйте поиск и устранение неисправностей в соответствии с информацией на экране.

Коды ошибок:

1. «EE» - обрыв цепи датчика температуры (нагрев прекращается, выдается сигнал ошибки);

2. «E0» - датчик фиксирует температуру воздуха ниже 0°C (нагрев продолжается, выдается сигнал ошибки);

3. «E1» - датчик фиксирует температуру выше 99°C; (нагрев прекращается, выдается сигнал ошибки)

4. При возникновении ошибок «E0» или «E1» устройство продолжает работать в штатном режиме, но на дисплее попеременно отображаются код ошибки («E0»/»E1») и время таймера. После возврата температуры в диапазон «0–99°C» отображение нормализуется.



ПРАВИЛА ЭКСПЛУАТАЦИИ И ТЕХНИКА БЕЗОПАСНОСТИ

Не используйте воду или другие жидкости для очистки изделия и не допускайте попадания жидкости внутрь изделия.

Не подвергайте изделие воздействию высокой температуры или влажности.

ОПАСНО!
В случае повреждения силового кабеля его ремонт должен производиться квалифицированным специалистом во избежание опасности.

ОПАСНО!
Если изделие установлено в особо влажной среде, помимо заземляющего кабеля, необходимо установить устройство защиты от утечки тока. Не подключайте заземляющий кабель к водопроводной и газовой трубам. Для подключения изделия используйте отдельную розетку с заземлением. Не вставляйте вилку в розетку мокрыми руками, чтобы предотвратить поражение электрическим током, и обеспечьте надежное заземление. Изделие выдерживает нагрузку до 10 килограммов. Запрещено вешать на изделие предметы, превышающие допустимую нагрузку.

Не разбирайте и не модифицируйте изделие без разрешения. Не пытайтесь ремонтировать изделие самостоятельно.

Детям младше 12 лет использование данного изделия запрещено.

Пожалуйста, строго следуйте инструкциям по установке и указаниям к изделию. Если пользователь не будет использовать изделие в соответствии с инструкциями, это приведет к несчастным случаям и повреждениям. Покупатель несет все последствия.

PRODUCT DESCRIPTION

INTELLIGENT WALL-MOUNTED ELECTRIC TOWEL RACK
WW-AL73312 SERIES

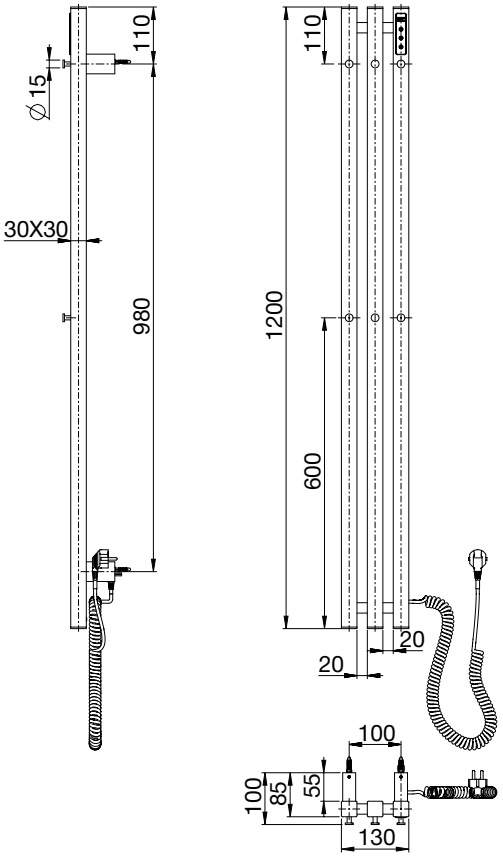

PRODUCT PARAMETRS

Model	WW-AL73312
Frequency	50Hz
Rated Power	105W
Rated Voltage	AC220V
Heating Time	5-10 min
Temperature	45-60°C
Waterproof Grade	IPX4
Heating Mode	Carbon Fiber Heating
Installation Mode	Plug-in/Hardwired

Wall-mounted electric towel rack Wonzon & Woghand WW-AL73312 series are designed for use in the bathroom. The product does not require connection to a hot water supply system. Temperature adjustments from 45°C to 60°C in increments of 5°C allows you to choose the most comfortable mode. The device is equipped with a digital control panel with a timer. Fasteners are included in the delivery package.

PAKING LIST

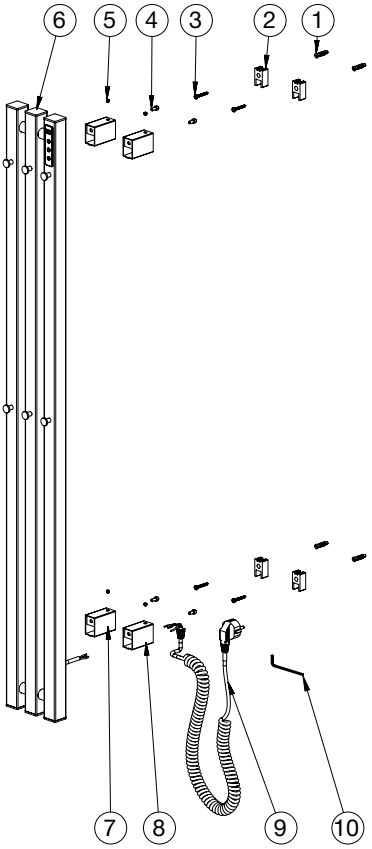

PACKING INFORMATION WW-AL73312:

№	Name	Quantity
1	Expansion glue stick	4
2	Fixing base	4
3	Self-tapping screw M4×30	4
4	Hexagon socket head cap screws M5×10	4
5	Internal pointed screw M5×6	4
6	Bath towel rack WW-AL73312	1
7	Decorative cover	3
8	Outlet decorative cover	1
9	Russian special plug	1
10	Hex key 2.5 mm	1

INSTALLATION MANUAL

① Determine the drilling positions at suitable locations on the wall surface, drill four 6mm expansion plug holes, and adjust the level at the same time. Insert the four expansion plugs into the just - drilled expansion plug holes.

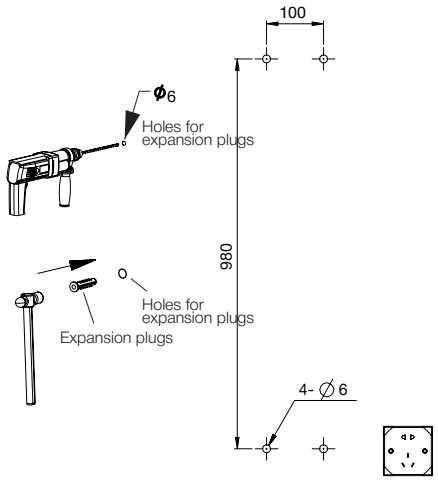

② First, use fastening screws to lock the fixing base in the holes for expansion plugs, as shown in the figure.

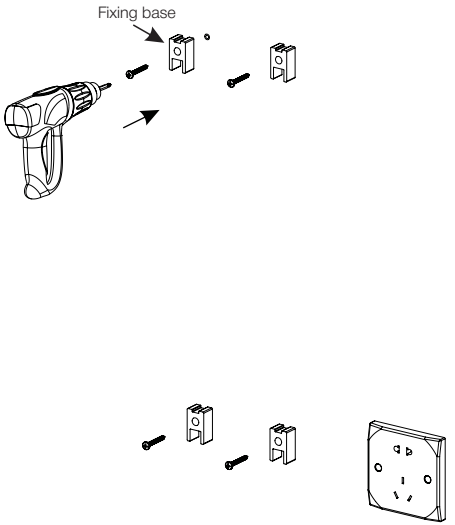

③ Then, slip the installation foot tubes of the WW733-1200 electric heated towel rack over the four fixing bases, press it tightly against the wall. After adjusting the electric heated towel rack to be vertical, use fastening screws to lock the base, as shown in the figure.

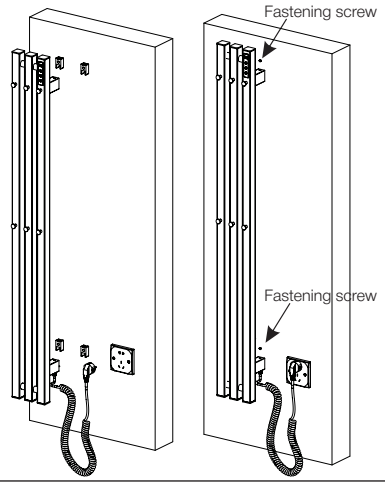

④ 1. After completing the above steps, the installation of the entire electric heated towel rack is completed.

2. Connect to the power supply, press the switch, and conduct a power - on test for 15 - 30 minutes.

3. Carefully touch the crossbar of the electric heated towel rack. Your hand should feel that the towel bar is slightly hot.

4. After an interval of 30 - 40 minutes, carefully touch the electric heated towel rack again. If the temperature is stable and no longer rising, the product can be used normally.

5. Be sure to cut off the power after the power - on test is completed.

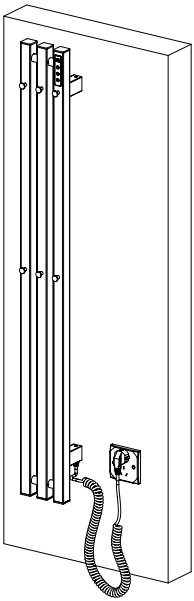

CONTROL MODUL E

POWER ON

The controller power buzzer rings long to enter the standby state: only the «on/off» key icon gradually brightens-dimming changes, other lights and digital tube are not bright.— In the standby state, long press the temperature key for 5 seconds to switch Celsius «--° C» (« ° » is represented by decimal points, the same below), Fahrenheit « --° F» (factory default display temperature is Celsius), the successful setting of the buzzer long sound, set the memory and close the digital tube display back to the standby state;In the future, corresponding operations are displayed in this Celsius or Fahrenheit standard.

«On/Off» key: Long press for one second to start the machine (the buzzer sounds for 2 times, display the last set time, default last set temperature), long press again for one second to shut down the machine (the buzzer sounds for 1 second, turn off the heating, turn off the display, only the power supply blink slowly.

TIMING

«Timer» key: In the startup state, press the setting time (buzzer short sound 1) «1H» (the first digit is off) to «8H» cyclic display.

ADJUST TEMPERATURE

«Adjust Temperature key: press and set the constant temperature (buzzer short sound 1 time) «45°C» (115°F) «50°C» (125°F) , «55°C» (135°F) cycle setting; Press the power-on state for 1 second to switch to:real-time temperature/timing time alternately display, set the successful buzzer long sound.

TROUBLESHOOT

Please troubleshoot according to the display on the screen

A.When it is detected that the NTC is greater than 100K, it is in an open state. The digital tube displays «EE», stops heating and reports an error;

B.When the NTC detects that the temperature is less than 0°C, the digital tube displays «E0», continues heating and reports an error;

C.When the NTC detects that the temperature is greater than 99°C, the digital tube displays «E1», stops heating and reports an error;

D.During the «E0»/»E1» error reporting period, it still needs to work normally, but only the «E0»/»E1» and the timer time are displayed alternately. After returning to the «0~99 degrees» range, the normal display is restored.

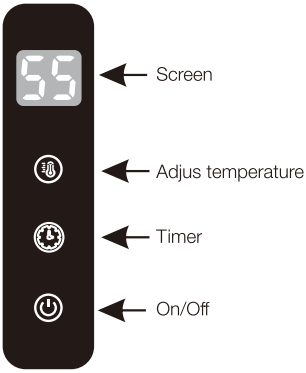

OPERATING RULES AND SAFETY INFORMATION

Do not use water or other liquids to clean the device, and do not allow liquid to enter the device.

Do not expose the product to high temperatures or humidity.

DANGEROUS!
In the event of damage to the power cable, it must be repaired by a qualified specialist to avoid danger.

DANGEROUS!
If the unit is installed in a high-humidity environment, a ground-fault protection device must be installed in addition to the grounding cable. Do not connect the grounding cable to water or gas pipes.
Use a dedicated grounded power outlet to connect the unit. To prevent electric shock, do not plug the unit in with wet hands, and ensure a secure ground connection.
The unit supports a load of up to 10 kilograms. Do not hang items on the unit that exceed the maximum load capacity.

Do not disassemble or modify the unit without authorization. Do not attempt to repair the unit yourself.

Use of this unit by children under the age of 12 is prohibited.

Please strictly follow the installation instructions and product guidelines. Failure to use the unit in accordance with the instructions may result in accidents or damage. The purchaser assumes full responsibility for any consequences.

WONZON & WOGHAND

ГАРАНТИЙНЫЙ ТАЛОН

Уважаемый покупатель, благодарим Вас за то, что Вы приобрели изделие компании WONZON&WOGHAND. Наша продукция соответствует современным техническим стандартам и санитарно-гигиеническим нормам.

УСЛОВИЯ ПРЕДОСТАВЛЕНИЯ ГАРАНТИИ НА ПРОДУКЦИЮ

СРОК ГАРАНТИИ

- Гарантийный срок на корпус изделия составляет 5 лет со дня продажи;
- Гарантия на электрические компоненты, в том числе модули управления, составляет 2 года со дня продажи;.

Гарантийный срок исчисляется с даты приобретения товара, при условии соблюдения правил установки и эксплуатации. Гарантийные обязательства производителя включают бесплатное устранение дефектов производства или материалов в течение всего гарантийного периода в сервисном центре и покрывают стоимость запасных частей и работ по замене и/или ремонту. Почтовые расходы по пересылке изделия не входят в гарантийные обязательства и оплачиваются покупателем.

Гарантия не распространяется:

- на дефекты, возникшие в результате неквалифицированной установки (подключения) изделия, его ремонта или переделки посторонними лицами, не уполномоченными для проведения таких работ.
- на механические повреждения, следы воздействия химических и абразивных веществ, вызванных использованием агрессивных моющих средств и несоблюдением инструкций по обслуживанию и уходу.
- на дефекты, вызванные естественным износом изделия и его составных частей (уплотнений, сальников, прокладок, декоративных накладок, аэраторов и др.).
- на дефекты, вызванные перепадами напряжения в сети подключения.
- на дефекты, возникшие в результате использования изделия не по его прямому назначению.

ГАРАНТИЙНЫЕ ОБЯЗАТЕЛЬСТВА ДЕЙСТВИТЕЛЬНЫ ТОЛЬКО ПРИ ПРАВИЛЬНО ЗАПОЛНЕННОМ ГАРАНТИЙНОМ ТАЛОНЕ С УКАЗАНИЕМ НАИМЕНОВАНИЯ ИЗДЕЛИЯ, ЕГО АРТИКУЛА И ДАТЫ ПРОДАЖИ, НАЛИЧИИ В НЕМ ПЕЧАТИ ПРОДАВЦА ИЛИ ТОРГУЮЩЕЙ ОРГАНИЗАЦИИ И ПОДПИСИ ПОКУПАТЕЛЯ, ПРИ ОБЯЗАТЕЛЬНОМ НАЛИЧИИ КАССОВОГО ЧЕКА. В ПРОТИВНОМ СЛУЧАЕ СРОК ГАРАНТИИ ИСЧИСЛЯЕТСЯ С ДАТЫ ПРОИЗВОДСТВА ИЗДЕЛИЯ.

ПО ВСЕМ ВОПРОСАМ, КАСАЮЩИМСЯ ГАРАНТИЙНОГО ОБСЛУЖИВАНИЯ И РЕКОМЕНДАЦИЯМ ПО УХОДУ, ОБРАЩАЙТЕСЬ В ТОРГОВУЮ ОРГАНИЗАЦИЮ, ГДЕ ВЫ КУПИЛИ ДАННОЕ ИЗДЕЛИЕ. СРОК СЛУЖБЫ ИЗДЕЛИЯ НЕ МЕНЕЕ 10 ЛЕТ С ДАТЫ ИЗГОТОВЛЕНИЯ ПРИ УСЛОВИИ СОБЛЮДЕНИЯ ТРЕБОВАНИЙ ПО МОНТАЖУ И ЭКСПЛУАТАЦИИ ИЗДЕЛИЯ.

Наименование и артикул изделия	
Продавец (наименование, адрес)	
Дата продажи, печать продавца	

ПРЕТЕНЗИЙ К ВНЕШНЕМУ ВИДУ И КОМПЛЕКТНОСТИ ИЗДЕЛИЯ НЕ ИМЕЮ, С УСЛОВИЯМИ ГАРАНТИИ, ИНСТРУКЦИЯМИ ПО МОНТАЖУ, ОБСЛУЖИВАНИЮ И УХОДУ ЗА ИЗДЕЛИЕМ ОЗНАКОМЛЕН.

ПОДПИСЬ ПОКУПАТЕЛЯ .....

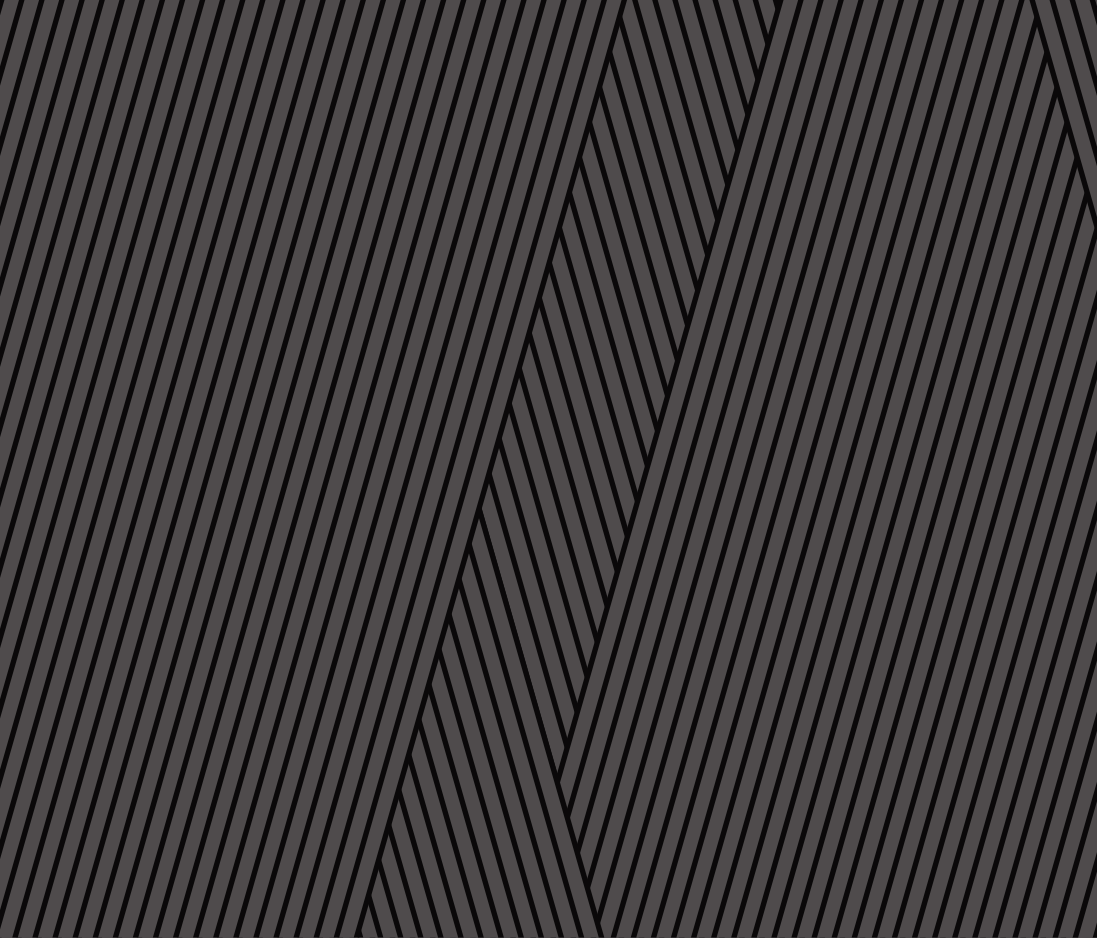



© Wonzon & Woghand. All rights reserved.