НАСТЕННЫЙ ЭЛЕКТРИЧЕСКИЙ ПОЛОТЕНЦЕСУШИТЕЛЬ СЕРИИ WW-AL201/WW-AL202

Паспорт изделия
и руководство по эксплуатации

INTELLIGENT WALL-MOUNTED ELECTRIC TOWEL RACK WW-AL201/WW-AL202 SERIES

Instruction manual

WONZON & WOGHAND

ОПИСАНИЕ ИЗДЕЛИЯ

WW-AL201

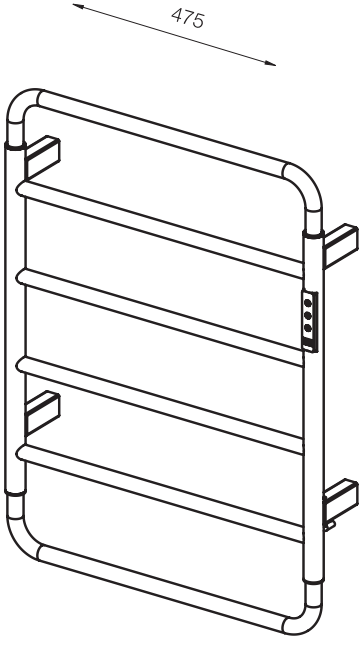

WW-AL202

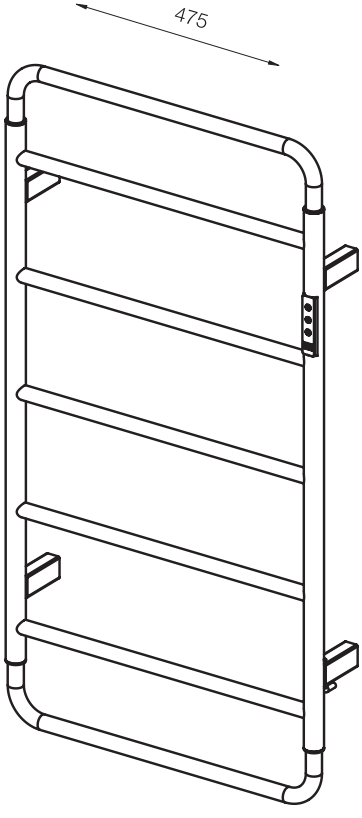

ПАРАМЕТРЫ ПРОДУКТА

Модель	WW-AL201 / WW-AL202
Частота	50Hz
Эл. мощность	60W/110W
Напряжение	AC220V
Время нагрева	5-10 min
Температура	45-60°C
Защита от влаги	IPX4
Метод нагрева	Карбоновый нагреватель
Метод установки	Встраиваемый

Настенные электрические полотенцесушители Wonzon & Woghand серии WW-A201 / WW-A202 предназначены для эксплуатации в ванной комнате. Изделие не требует подключения к системе горячего водоснабжения. Регулировки температуры от 45°C до 60°C с шагом в 5°C позволяет подобрать наиболее комфортный режим. Устройство оснащено цифровым пультом управления с таймером. Крепежные элементы включены в комплект поставки.

СОСТАВ КОМПЛЕКТА (УПАКОВОЧНЫЙ ЛИСТ)

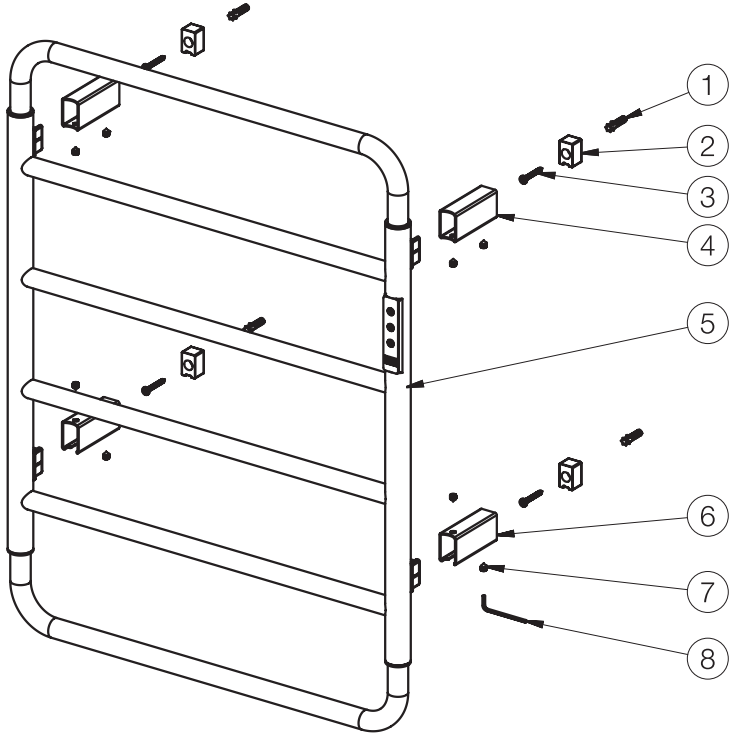

КОМПЛЕКТАЦИЯ ИЗДЕЛИЯ WW-AL201/WW-AL202:

Номер на схеме	Наименование	Кол-во
1	Дюбель	4
2	Крепежная опора	4
3	M4X30 Саморез	4
4	Верхняя опора	2
5	A201 A202 Корпус	1
6	Нижняя опора под шнур питания	2
7	M5X7 Скрытый винт	8
8	2.5 Шестигранный ключ	1

ОПИСАНИЕ УСТАНОВКИ

1 Зафиксируйте положение отверстий на поверхности стены, как показано на следующем рисунке, и одновременно отрегулируйте уровень. С помощью ударной дрели просверлите круглые отверстия диаметром 6 мм в стене в том месте, где расположены отверстия для установки установочных винтов.

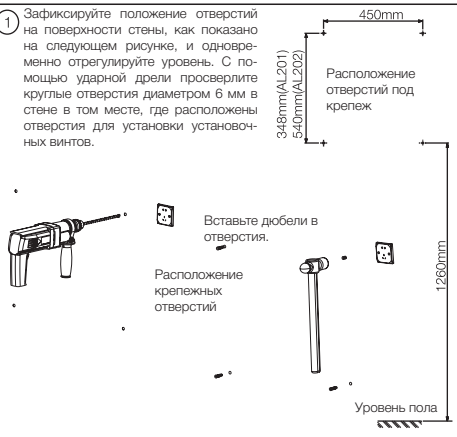

2 Наденьте верхние и нижние опоры на пластиковый крепеж на корпусе полотенцесушителя. После зафиксируйте 4 опоры с помощью скрытых винтов M4X7,

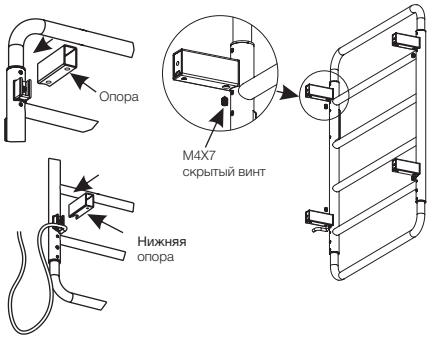

3 С помощью отвертки или шуруповерта вкрутите саморез в дюбель, зафиксировав крепежное основание.

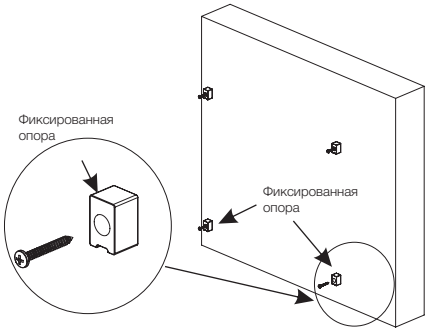

4 Установите четыре основные опоры электрического полотенцесушителя в крепежное основание на стене.

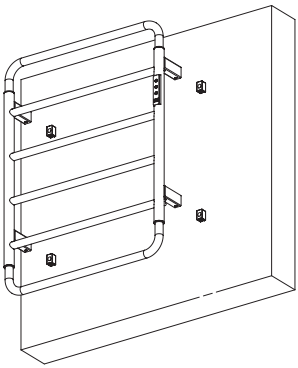

5 Затем с помощью отвертки закрепите винты M5X7 в отверстия на основных опорах, плотно прижав полотенцесушитель к стене. Установка завершена.

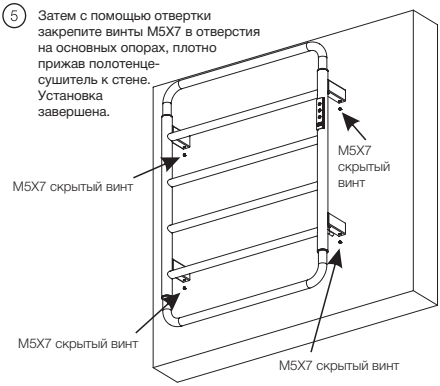

6 1.Выполните описанные выше действия, чтобы завершить установку полотенцесушителя.
2.Нажмите кнопку включения на модуле управления, выставите необходимую температуру и протестируйте устройство в течение 15–30 минут.
3.Осторожно прикоснитесь к перекладинам. Они должны быть слегка тёплыми.
4.Проверьте ещё раз через 30–40 минут. Если температура остаётся стабильной, изделие можно использовать в обычном режиме.
5.После проверки отключите питание.

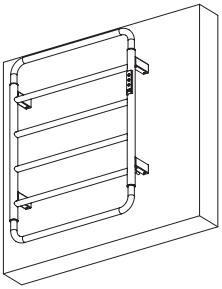

МОДУЛЬ УПРАВЛЕНИЯ

ВКЛЮЧЕНИЕ ПИТАНИЯ:

При включении питания раздается продолжительный звуковой сигнал, и контроллер переходит в режим ожидания: плавно меняется яркость подсветки только кнопки «Вкл./Выкл.» (она то загорается, то гаснет), остальные индикаторы и цифровой дисплей не светятся. В режиме ожидания нажмите и удерживайте кнопку настройки температуры в течение 5 секунд для переключения единицы измерения на градусы Цельсия («--°C») или Фаренгейта («--°F»). По умолчанию установлена единица измерения в градусах Ц ельсия. При успешном изменении настройки раздается продолжительный звуковой сигнал, выбранный параметр сохраняется в памяти, цифровой дисплей отключается, и устройство возвращается в режим ожидания. В дальнейшем все операции будут выполняться с использованием выбранной шкалы (Цельсия или Фаренгейта).

- Кнопка Вкл./Выкл. Нажмите и удерживайте в течение одной секунды для включения устройства (раздастся двойной звуковой сигнал, на дисплее отобразятся последнее установленное время и последняя установленная температура по умолчанию). Нажмите и удерживайте еще раз в течение одной секунды для выключения (раздастся звуковой сигнал длительностью 1 секунда, нагрев и дисплей отключатся, будет медленно мигать только индикатор питания).

ОТСРОЧКА ВКЛЮЧЕНИЯ

- Кнопка таймер: со включенном состоянии нажимайте кнопку для настройки времени (раздается один короткий звуковой сигнал); значения циклически меняются от «1H» до «8H».

УСТАНОВКА ТЕМПЕРАТУРЫ

- Кнопка регулировка температуры: нажимайте для установки постоянной температуры (раздается один короткий звуковой сигнал): значения циклически меняются: «45°C» (115°F) 4 «50°C» (125°F) 4 «55°C» (135°F) 4 «60°C» (145°F). Нажмите и удерживайте кнопку в течение 1 секунды (во включенном состоянии) для переключения режима отображения: попеременный вывод текущей температуры и оставшегося времени таймера; при успешной настройке раздается длинный звуковой сигнал.

УСТРАНЕНИЕ НЕИСПРАВНОСТЕЙ

- Выполняйте поиск и устранение неисправностей в соответствии с информацией на экране.

Коды ошибок:

1. «EE» - обрыв цепи датчика температуры (нагрев прекращается, выдается сигнал ошибки);

2. «E0» - датчик фиксирует температуру воздуха ниже 0°C (нагрев продолжается, выдается сигнал ошибки);

3. «E1» - датчик фиксирует температуру выше 99°C; (нагрев прекращается, выдается сигнал ошибки)

4. При возникновении ошибок «E0» или «E1» устройство продолжает работать в штатном режиме, но на дисплее попеременно отображаются код ошибки («E0»/»E1») и время таймера. После возврата температуры в диапазон «0–99°C» отображение нормализуется.



ПРАВИЛА ЭКСПЛУАТАЦИИ И ТЕХНИКА БЕЗОПАСНОСТИ

Не используйте воду или другие жидкости для очистки изделия и не допускайте попадания жидкости внутрь изделия.

Не подвергайте изделие воздействию высокой температуры или влажности.

⚠ ОПАСНО!
В случае повреждения силового кабеля его ремонт должен производиться квалифицированным специалистом во избежание опасности.

⚠ ОПАСНО!
Если изделие установлено в особо влажной среде, помимо заземляющего кабеля, необходимо установить устройство защиты от утечки тока. Не подключайте заземляющий кабель к водопроводной и газовой трубам. Для подключения изделия используйте отдельную розетку с заземлением. Не вставляйте вилку в розетку мокрыми руками, чтобы предотвратить поражение электрическим током, и обеспечьте надежное заземление. Изделие выдерживает нагрузку до 10 килограммов. Запрещено вешать на изделие предметы, превышающие допустимую нагрузку.

Не разбирайте и не модифицируйте изделие без разрешения. Не пытайтесь ремонтировать изделие самостоятельно.

Детям младше 12 лет использование данного изделия запрещено.

Пожалуйста, строго следуйте инструкциям по установке и указаниям к изделию. Если пользователь не будет использовать изделие в соответствии с инструкциями, это приведет к несчастным случаям и повреждениям. Покупатель несет все последствия.

PRODUCT DESCRIPTION

WW-AL201

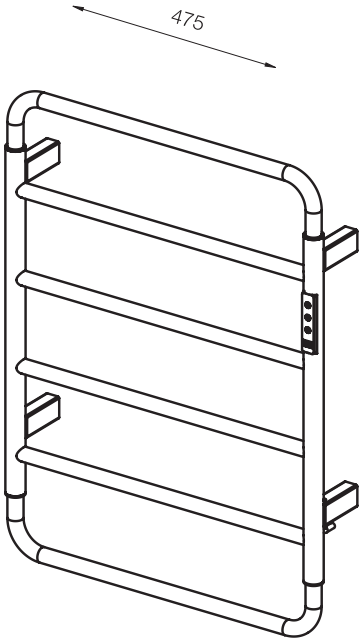

WW-AL202

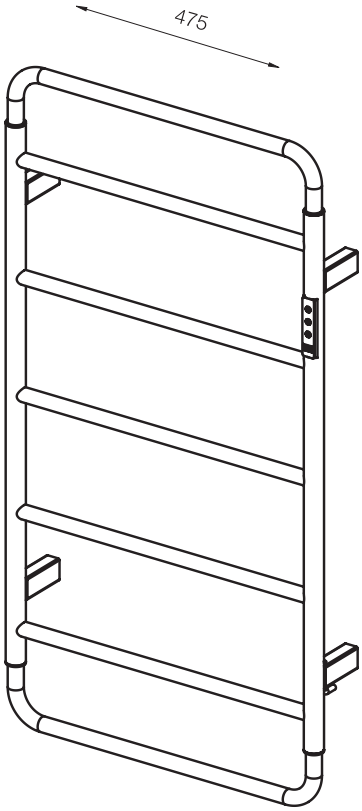

PRODUCT PARAMETRS

Model	WW-AL201 / WW-AL202
Frequency	50Hz
Rated Power	60W/110W
Rated Voltage	AC 220V
Heating Time	5-10 min
Temperature	45-60°C
Waterproof Grade	IPX4
Heating Mode	Carbon Fiber Heating
Installation Mode	Plug-in/Hardwired

Wall-mounted electric towel rails Wonzon & Woghand series WW-A36x series are designed for use in the bathroom. The product does not require connection to a hot water supply system. Temperature adjustments from 45°C to 60°C in increments of 5°C allows you to choose the most comfortable mode. The device is equipped with a digital control panel with a timer. Fasteners are included in the delivery package.

СОСТАВ КОМПЛЕКТА (УПАКОВОЧНЫЙ ЛИСТ)

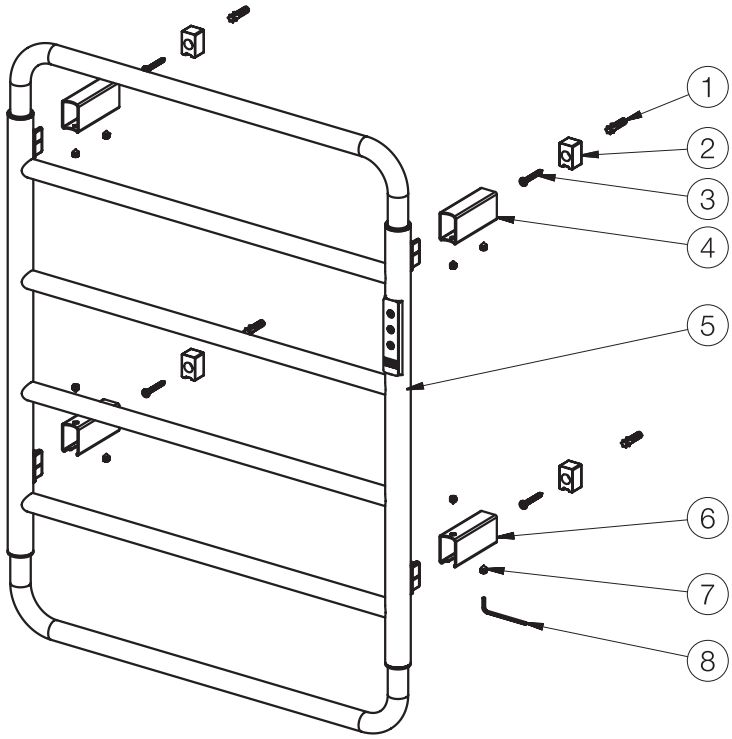

PACKING INFORMATION WW-AL201/WW-AL202:

Serial number	Name	Quantity
1	Expansion rubber stick	4
2	A2 Base pipe	4
3	M4X30 Self-tapping screw	4
4	A2 Base pipe	2
5	AL201 AL202 Towel rack	each one
6	A203 Concealed base pipe	2
7	M5X7 Inner pointed screw	8
8	2.5 Hex key	1

INSTALLATION MANUAL

1 Fix the hole positions on the wall surface as shown in the following figure and adjust the level at the same time.Use an impact drill to drill 6mm round holes on the wall at the position where the installation screw positioning holes are located.

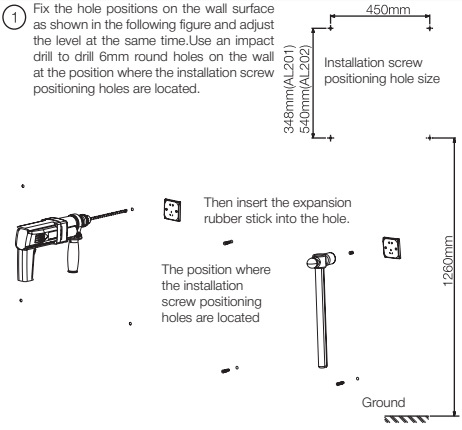

2 Put the A2 concealed base pipes on the A2 short inner rubber of the towel rack. After the four base pipes are sleeved, then use the M4X7 inner pointed screws to lock the base pipes on the A2 short inner rubber

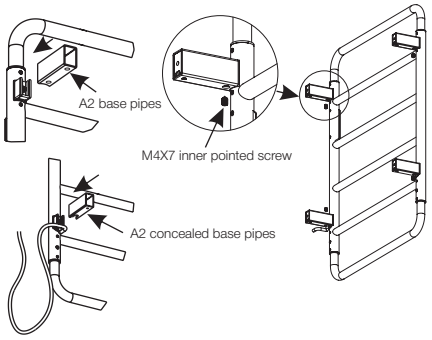

3 Use a screwdriver or a rechargeable drill to install the self-tapping screws into the expansion rubber sticks. After the hanging screws are installed, then use the M4 self-tapping screws to press the fixed seat tightly.

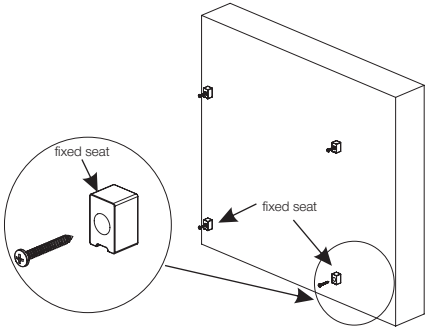

4 Insert the back base on the top of the product into the fixed seat and make the towel rack close to the wall surface.

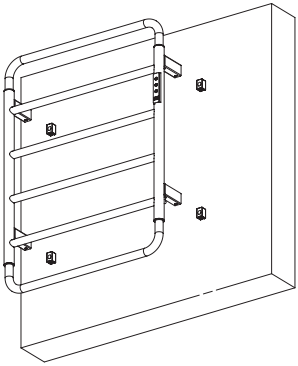

5 Then use a screwdriver to lock the M5X7 inner pointed screws on the screw holes of the four base feet to press the fixed seat tightly. The installation is completed.

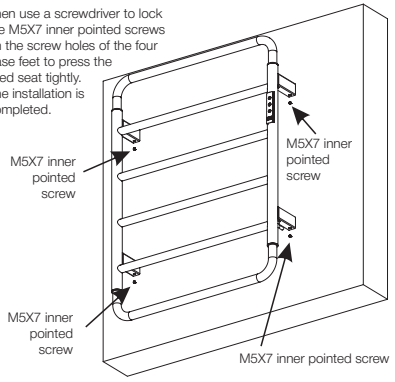

6 1. After completing the above steps, the installation of the entire set of electric heated towel rack is completed;

2. Connect the power supply, press the switch, and conduct he power-on test for 15-30 minutes;

3. Touch the crossbar of the electric heated towel rack carefully. Your hand should be able to feel that the crossbar is slightly hot;

4. After an interval of 30-40 minutes, touch the crossbar of the electric heated towel rack carefully again. If the temperature is stable and no longer rises, the product can be used normally;

5. Be sure to cut off the power after the power-on test is over.

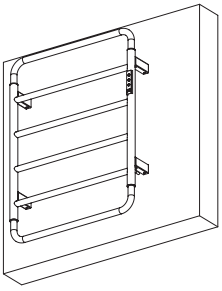

CONTROL MODULE

POWER ON

The controller power buzzer rings long to enter the standby state: only the «on/off» key icon gradually brightens-dimming changes, other lights and digital tube are not bright.— In the standby state, long press the temperature key for 5 seconds to switch Celsius «--°C» (« ° » is represented by decimal points, the same below), Fahrenheit « --°F» (factory default display temperature is Celsius), the successful setting of the buzzer long sound, set the memory and close the digital tube display back to the standby state;In the future, corresponding operations are displayed in this Celsius or Fahrenheit standard.

«On/Off» key: Long press for one second to start the machine (the buzzer sounds for 2 times, display the last set time, default last set temperature), long press again for one second to shut down the machine (the buzzer sounds for 1 second, turn off the heating, turn off the display, only the power supply blink slowly.

TIMING

«Timer» key: In the startup state, press the setting time (buzzer short sound 1) «1H» (the first digit is off) to «8H» cyclic display.

ADJUST TEMPERATURE

«Adjust Temperature key: press and set the constant temperature (buzzer short sound 1 time) «45°C» (115°F) «50°C» (125°F) , «55°C» (135°F) cycle setting; Press the power-on state for 1 second to switch to:real-time temperature/timing time alternately display, set the successful buzzer long sound.

TROUBLESHOOT

Please troubleshoot according to the display on the screen

Error codes:

1. "EE" – temperature sensor circuit open (heating stops, error signal issued);

2. "E0" – sensor detects air temperature below 0°C (heating continues, error signal issued);

3. "E1" – sensor detects temperature above 99°C (heating stops, error signal issued);

4. If error "E0" or "E1" occurs, the device continues to operate normally, but the display alternates between the error code ("E0"/"E1") and the timer value. Once the temperature returns to the "0–99°C" range, the display returns to normal.

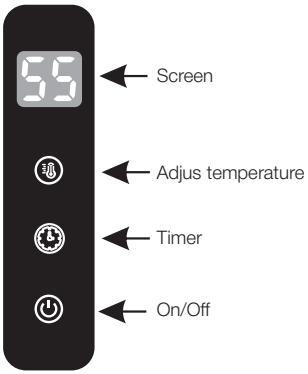

OPERATING RULES AND SAFETY INFORMATION

Do not use water or other liquid to clean the product directly, and do not allow any liquid to enter the product.

Do not expose the product to hot or humid environment.

DANGEROUS!

If the power cable is damaged, it must be repaired by professional maintenance personnel to avoid danger.

DANGEROUS!

1. It is installed in a particularly humid environment, in addition to the ground cable, it is necessary to install a leakage protection device, do not connect the ground cable to the water pipe and gas pipe.
2. The product please use a separate three-hole socket. do not use wet hands to plug the power plug to prevent electric shock, and to have a reliable grounding wire.
3. The product can bear 10 kilograms. It is forbidden to hang overweight items on the product.
4. Please do not disassemble or modify the product without permission. Please do not try to repair the product.
5. Children under 12 years old are forbidden to use this product.

Please strictly follow the installation steps and instructions of the product. If the user fails to use the product according to the instructions and instructions, the accident and damage will be caused The buyer shall bear the consequences.

ГАРАНТИЙНЫЙ ТАЛОН

Уважаемый покупатель, благодарим Вас за то, что Вы приобрели изделие компании WONZON&WOGHAND. Наша продукция соответствует современным техническим стандартам и санитарно-гигиеническим нормам.

УСЛОВИЯ ПРЕДОСТАВЛЕНИЯ ГАРАНТИИ НА ПРОДУКЦИЮ

СРОК ГАРАНТИИ

- Гарантийный срок на корпус изделия составляет 5 лет со дня продажи;
- Гарантия на электрические компоненты, в том числе модули управления, составляет 2 года со дня продажи;.

Гарантийный срок исчисляется с даты приобретения товара, при условии соблюдения правил установки и эксплуатации. Гарантийные обязательства производителя включают бесплатное устранение дефектов производства или материалов в течение всего гарантийного периода в сервисном центре и покрывают стоимость запасных частей и работ по замене и/или ремонту. Почтовые расходы по пересылке изделия не входят в гарантийные обязательства и оплачиваются покупателем.

Гарантия не распространяется:

- на дефекты, возникшие в результате неквалифицированной установки (подключения) изделия, его ремонта или переделки посторонними лицами, не уполномоченными для проведения таких работ.
- на механические повреждения, следы воздействия химических и абразивных веществ, вызванных использованием агрессивных моющих средств и несоблюдением инструкций по обслуживанию и уходу.
- на дефекты, вызванные естественным износом изделия и его составных частей (уплотнений, сальников, прокладок, декоративных накладок, аэраторов и др.).
- на дефекты, вызванные перепадами напряжения в сети подключения.
- на дефекты, возникшие в результате использования изделия не по его прямому назначению.

ГАРАНТИЙНЫЕ ОБЯЗАТЕЛЬСТВА ДЕЙСТВИТЕЛЬНЫ ТОЛЬКО ПРИ ПРАВИЛЬНО ЗАПОЛНЕННОМ ГАРАНТИЙНОМ ТАЛОНЕ С УКАЗАНИЕМ НАИМЕНОВАНИЯ ИЗДЕЛИЯ, ЕГО АРТИКУЛА И ДАТЫ ПРОДАЖИ, НАЛИЧИИ В НЕМ ПЕЧАТИ ПРОДАВЦА ИЛИ ТОРГУЮЩЕЙ ОРГАНИЗАЦИИ И ПОДПИСИ ПОКУПАТЕЛЯ, ПРИ ОБЯЗАТЕЛЬНОМ НАЛИЧИИ КАССОВОГО ЧЕКА. В ПРОТИВНОМ СЛУЧАЕ СРОК ГАРАНТИИ ИСЧИСЛЯЕТСЯ С ДАТЫ ПРОИЗВОДСТВА ИЗДЕЛИЯ.

ПО ВСЕМ ВОПРОСАМ, КАСАЮЩИМСЯ ГАРАНТИЙНОГО ОБСЛУЖИВАНИЯ И РЕКОМЕНДАЦИЯМ ПО УХОДУ, ОБРАЩАЙТЕСЬ В ТОРГОВУЮ ОРГАНИЗАЦИЮ, ГДЕ ВЫ КУПИЛИ ДАННОЕ ИЗДЕЛИЕ. СРОК СЛУЖБЫ ИЗДЕЛИЯ НЕ МЕНЕЕ 10 ЛЕТ С ДАТЫ ИЗГОТОВЛЕНИЯ ПРИ УСЛОВИИ СОБЛЮДЕНИЯ ТРЕБОВАНИЙ ПО МОНТАЖУ И ЭКСПЛУАТАЦИИ ИЗДЕЛИЯ.

Наименование и артикул изделия	
Продавец (наименование, адрес)	
Дата продажи, печать продавца	

ПРЕТЕНЗИЙ К ВНЕШНЕМУ ВИДУ И КОМПЛЕКТНОСТИ ИЗДЕЛИЯ НЕ ИМЕЮ, С УСЛОВИЯМИ ГАРАНТИИ, ИНСТРУКЦИЯМИ ПО МОНТАЖУ, ОБСЛУЖИВАНИЮ И УХОДУ ЗА ИЗДЕЛИЕМ ОЗНАКОМЛЕН.

ПОДПИСЬ ПОКУПАТЕЛЯ .....

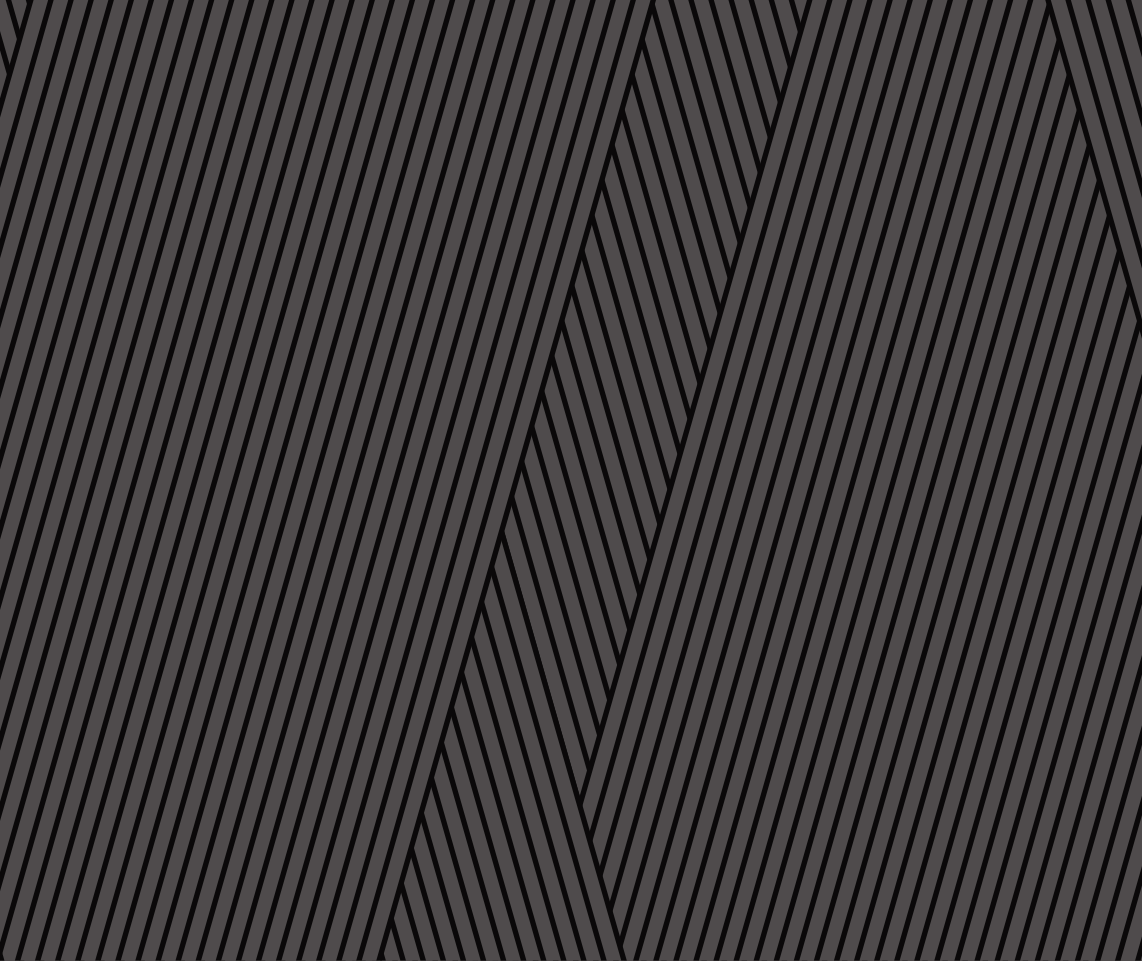

© Wonzon & Woghand. All rights reserved.