НАСТЕННЫЙ ЭЛЕКТРИЧЕСКИЙ ПОЛОТЕНЦЕСУШИТЕЛЬ С ПОЛКОЙ BONN СЕРИИ WW-AL402

Паспорт изделия
и руководство по эксплуатации

INTELLIGENT WALL-MOUNTED ELECTRIC TOWEL RACK WITH SHELF BONN WW-AL402 SERIES

Instruction manual

WONZON & WOGHAND

ОПИСАНИЕ ИЗДЕЛИЯ

НАСТЕННЫЙ ЭЛЕКТРИЧЕСКИЙ ПОЛОТЕНЦЕСУШИТЕЛЬ С ПОЛКОЙ BONN СЕРИИ WW-AL402

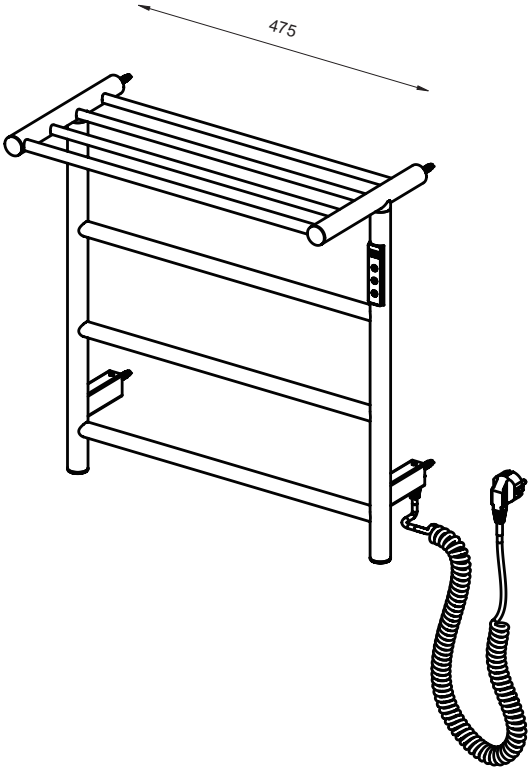

ПАРАМЕТРЫ ПРОДУКТА

Модель	WW-AL402
Частота	50Hz
Эл. мощность	35W
Напряжение	AC220V
Время нагрева	5-10 минут
Температура	45-60°C
Защита от влаги	IPX4
Метод нагрева	Карбоновый нагреватель
Метод установки	Встраиваемый

Настенные электрические полотенцесушители Wonzon & Woghand WW-AL40x предназначены для эксплуатации в ванной комнате. Изделие не требует подключения к системе горячего водоснабжения. Регулировки температуры от 45°C до 60°C с шагом в 5°C позволяет подобрать наиболее комфортный режим. Устройство оснащено цифро-вым пультом управления с таймером. Крепежные элементы включены в комплект поставки.

СОСТАВ КОМПЛЕКТА (УПАКОВОЧНЫЙ ЛИСТ)

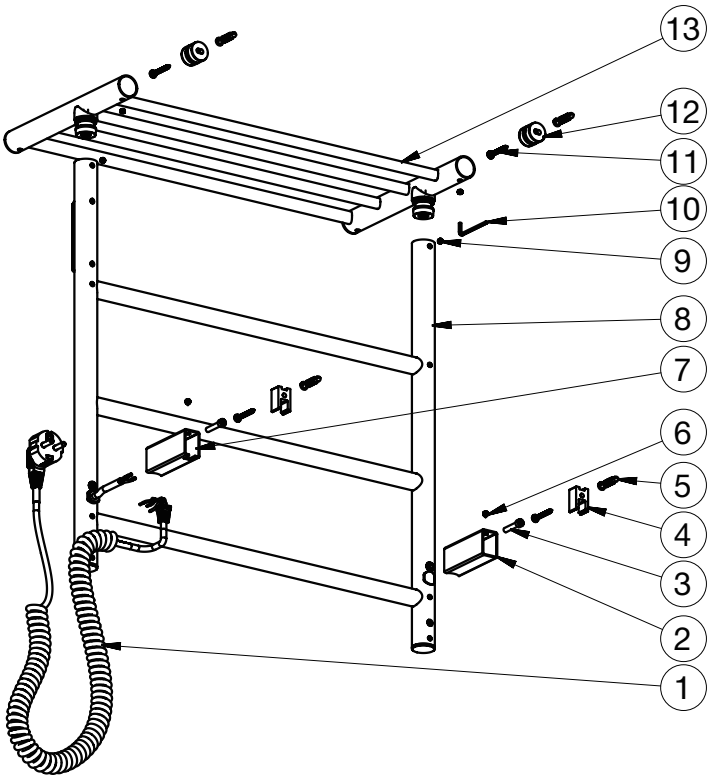

КОМПЛЕКТАЦИЯ ИЗДЕЛИЯ WW-AL402:

№	Наименование	Количество
1	Силовой кабель	1
2	Декоративная опора	1
3	Винт с внутренним шестигранником M5×25	2
4	Крепёжное основание WW-201	2
5	Дюбель	4
6	Установочный винт M5×6 с внутренним шестигранником	2
7	Декоративная опора с выходом для кабеля	1
8	Полотенцесушитель WW-AL402	1
9	Установочный винт M5×4 с внутренним шестигранником	4
10	Шестигранный ключ 2,5 мм и 4,0 мм	1, 1
11	Саморез M4×30	4
12	Основание полки для полотенец	2
13	Полка для полотенец	1

ОПИСАНИЕ УСТАНОВКИ

1 Зафиксируйте положение отверстий на поверхности стены, как показано на следующем рисунке, и одновременно отрегулируйте уровень.

С помощью ударной дрели просверлите круглые отверстия диаметром 6 мм в стене в том месте, где расположены отверстия для установки установочных винтов.

2 Используйте отвёртку или аккумуляторную дрель, чтобы вкрутить саморезы в дюбели. После установки подвесных винтов используйте саморезы М4, чтобы затянуть и зафиксировать крепёжное основание.

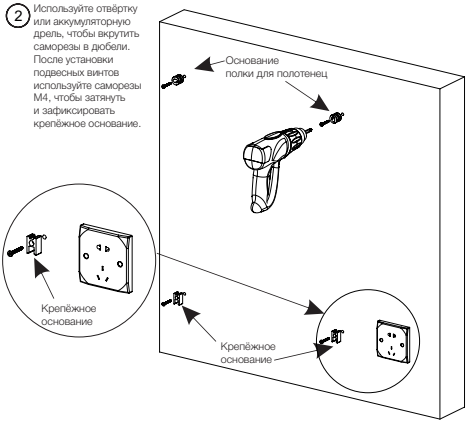

3 Зафиксируйте полку для полотенец на полотенцесушителе при помощи установочных винтов М5Х4.

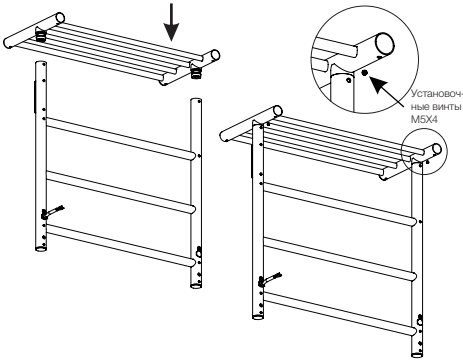

4 Зафиксируйте декоративные опоры в крепежных отверстиях полотенцесушителя слева и справа при помощи винтов с внутренним шестигранником М5Х25.

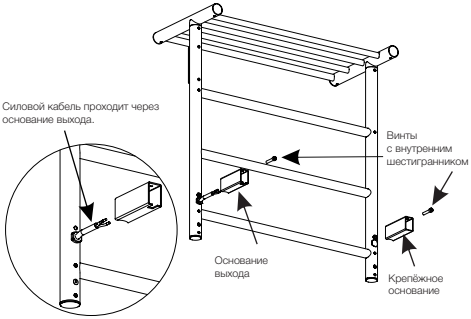

5 Протяните провода от полотенцесушителя через декоративную опору с выходом для кабеля и присоедините его к силовому кабелю с розеткой, примите меры по изоляции и герметизации.

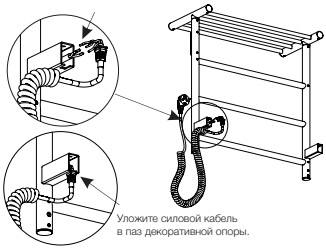

6 Наденьте четыре основания электрического полотенцесушителя на четыре крепёжных основаниях. Затем с помощью отвёртки закрутите установочные винты с внутренним шестигранником в отверстия у основания ножек, чтобы плотно прижать их к крепёжным основаниям.

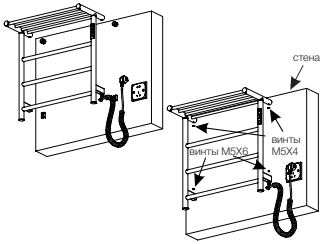

7 1. После выполнения вышеуказанных действий установка всего комплекта электрического полотенцесушителя завершена;
2. Подключите источник питания, нажмите на выключатель и проведите проверку включения в течение 15-30 минут;
3. Осторожно прикоснитесь к перекладине полотенцесушителя. Ваша рука должна чувствовать, что перекладина слегка горячая;
4. Через 30-40 минут снова осторожно прикоснитесь к перекладине полотенцесушителя. Если температура стабилизировалась и больше не повышается, изделие можно использовать в обычном режиме;
5. Обязательно отключите питание после завершения проверки включения.

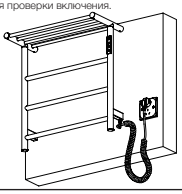

МОДУЛЬ УПРАВЛЕНИЯ

ВКЛЮЧЕНИЕ ПИТАНИЯ:

При включении питания, контроллер издает длинный сигнал, прежде чем перейти в режим ожидания: приглушенно пульсирует только значок кнопки «вкл./выкл.». другие индикаторы и цифровая лампа не горят.

— В режиме ожидания нажмите и удерживайте клавишу температуры в течение 5 секунд, чтобы установить единицы измерения на градусы Цельсия «-°C» или Фаренгейта «-°F» (заводская температура на дисплее по умолчанию – градусы Цельсия). После успешной настройки (продолжительного звукового сигнала) соответствующие операции будут отображаться в этих единицах измерения.

- Клавиша «Вкл./выкл.» Длительное нажатие в течение одной секунды для включения полотенцесушителя (звуковой сигнал звучит 2 раза, отображается последнее установленное время, последняя установленная температура). Повторное длительное нажатие выключает изделие (звуковой сигнал звучит 1 секунду, выключается подсветка всех клавишей, только индикатор питания будет медленно мигать).

ОТСРОЧКА ВКЛЮЧЕНИЯ

- Клавиша «Таймер»: Во включенном состоянии нажимайте кнопку настройки времени (короткий звуковой сигнал) для циклической установки интервала таймера.

УСТАНОВКА ТЕМПЕРАТУРЫ

- Клавиша регулировки температуры: коротко нажмите и установите требуемую температуру (короткий звуковой сигнал прозвучит 1 раз) «45°C» (115°F) «50°C» (125°F), «55°C» (135°F). Нажмите кнопку температуры в течение 1 секунды, чтобы вернуться в режим попеременного отображения текущей (в реальном времени) температуры изделия и установки таймера.

ПРОВЕРКА РАБОТЫ

- После установки температуры система будет контролировать мощность нагрева на основе данных от термостата При достижении заданной температуры система прекращает подачу тепла. Если температура упадет ниже заданного значения на -1°, система снова начнет нагреваться.

КОДЫ ОШИБОК:

E1	Обрыв датчика температуры
E2	Замыкание датчика температуры
E3	Температура выше 99°C
E0	Защита от утечки электрического тока

ПРАВИЛА ЭКСПЛУАТАЦИИ И ТЕХНИКА БЕЗОПАСНОСТИ

Не используйте воду или другие жидкости непосредственно для очистки изделия и не допускайте попадания жидкости внутрь изделия. Не подвергайте изделие воздействию горячей или влажной среды..

ВНИМАНИЕ!

Если кабель питания поврежден, его необходимо отремонтировать с привлечением профессионального обслуживающего персонала, чтобы избежать опасности.

ВНИМАНИЕ!

1. При монтаже в условиях повышенной влажности в дополнение к кабелю заземления необходимо установить устройство защиты от протечек, не подключайте кабель заземления к водопроводной и газовой трубам.
2. Пожалуйста, используйте отдельную розетку. Не вставляйте вилку в розетку мокрыми руками, чтобы избежать поражения электрическим током и имейте надежный провод заземления.
3. Изделие выдерживает нагрузку 10 кг. запрещается вешать на изделие предметы с избыточным весом.
4. Пожалуйста, не разбирайте и не модифицируйте изделие без разрешения. Пожалуйста, не пытайтесь отремонтировать изделие.
5. Детям младше 12 лет запрещается пользоваться данным изделием.

3. ОТКАЗ ОТ ОТВЕТСТВЕННОСТИ

Пожалуйста, строго следуйте указаниям и инструкциям по установке изделия! Если пользователь не будет использовать изделие в соответствии с инструкциями и указаниями, это может привести к несчастному случаю и материальному ущербу.

PRODUCT DESCRIPTION

INTELLIGENT WALL-MOUNTED ELECTRIC
TOWEL RACK WITH SHELF BONN WW-AL402 SERIES

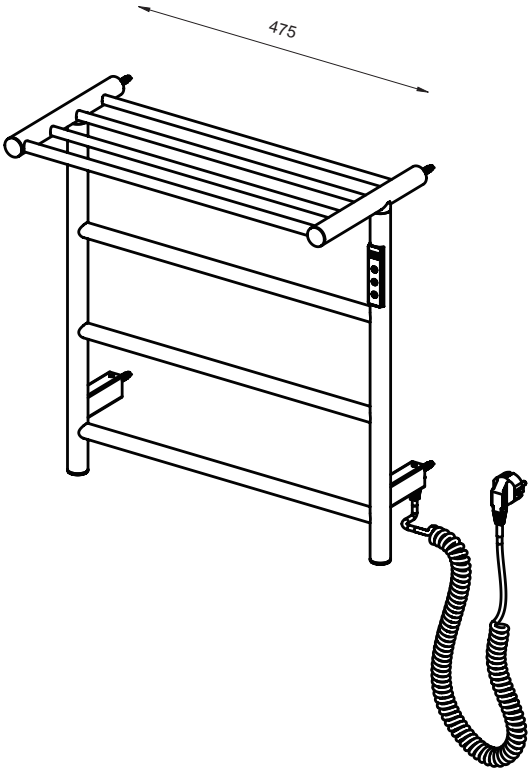

PRODUCT PARAMETRS

Model	WW-AL402
Frequency	50Hz
Rated Power	35W
Rated Voltage	AC220V
Heating Time	5-10 min
Temperature	45-60°C
Waterproof Grade	IPX4
Heating Mode	Carbon Fiber Heating
Installation Mode	Plug-in/Hardwired

Wall-mounted electric towel rack Wonzon & Woghand WW-AL402 series are designed for use in the bathroom. The product does not require connection to a hot water supply system. Temperature adjustments from 45°C to 60°C in increments of 5°C allows you to choose the most comfortable mode. The device is equipped with a digital control panel with a timer. Fasteners are included in the delivery package.

PAKING LIST

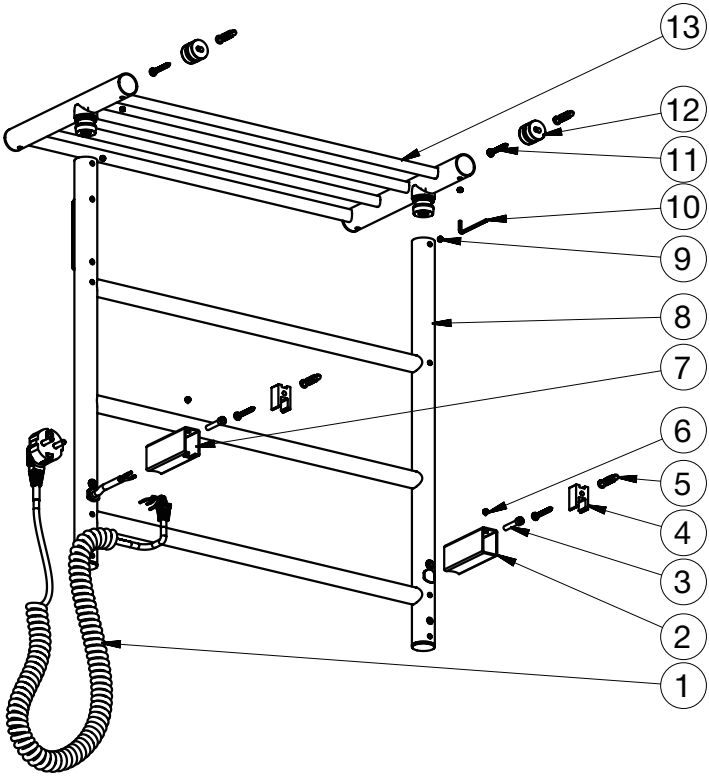

PACKING INFORMATION WW-AL402:

№	Name	Quantity
1	Power cord connector	1
2	Base	1
3	Hexagon socket screw M5×25	2
4	Fixing base	2
5	Expansion glue stick	4
6	Internal pointed screw M5×6	2
7	Outlet base	1
8	Electric heated towel rack WW-AL402	1
9	Internal pointed screw M5×4	4
10	Hex key 2.5 mm and 4.0 mm	1, 1
11	Self-tapping screw M4×30	4
12	Base of bath towel rack	2
13	Bath towel rack	1

INSTALLATION MANUAL

1 Mark the drilling positions on the wall as shown in the following figure, and adjust the level at the same time. Use an impact drill to drill 6-millimeter round holes on the wall at the positions of the positioning holes for the installation screws.

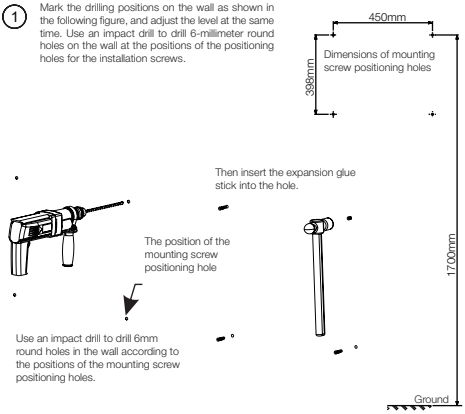

2 Then, use a screwdriver or a cordless drill to insert the self - tapping screws into the expansion glue sticks. Next, use M4 self - tapping screws to press and fix the fixing base and the base of the bath towel rack..

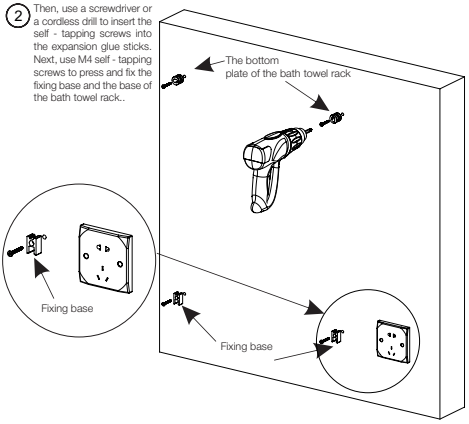

3 Lock the bath towel rack onto the electric heating rack with M5X4 screws to complete the installation of the bath towel rack.

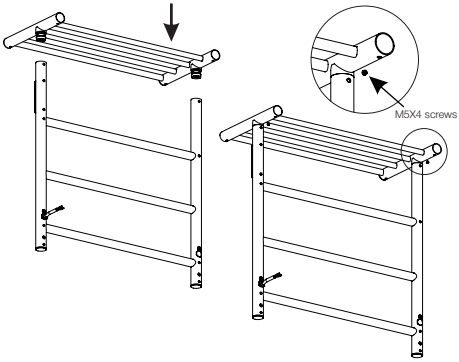

4 Lock the base and the outlet base onto the mounting threaded holes below the left and right male seats of the towel rack with M5X25 screws.

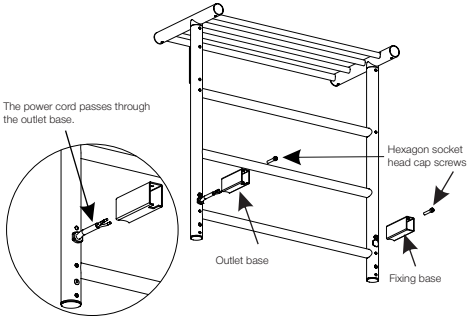

5 Connect the power cord coming out of the outlet base of the electric heated towel rack with the power cord of the socket, and take measures for insulation and water sealing.

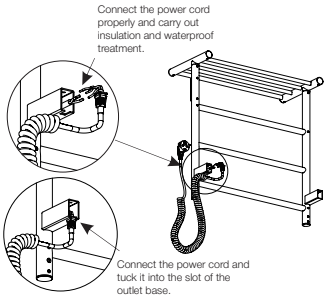

6 Insert the base tube of the bath towel rack above the back of the product into the base of the bath towel rack, and insert the base tube of the electric heated towel rack into the fixing base, keeping it close to the wall. Then tighten it with the fastening screws.

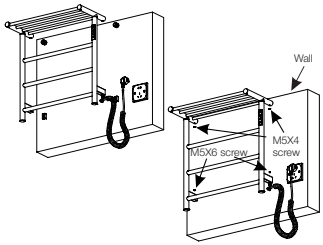

7 1. After completing the above steps, the installation of the entire electric heated towel rack is finished.

2. Connect to the power supply, press the switch, and conduct a power - on test for 15 - 30 minutes.

3. Gently touch the towel bar of the electric heated towel rack. Your hand should feel that the towel bar is slightly hot.

4. After an interval of 30 - 40 minutes, gently touch the towel bar of the electric heated towel rack again. If the temperature is stable and no longer rising, the product can be used normally.

5. Be sure to cut off the power after the power - on test is completed.

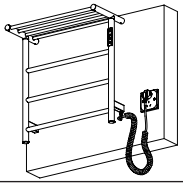

CONTROL MODULE

Appointment function: press the temperature key to set the reservation time to 1H~9H.

POWER ON

The controller power buzzer rings long to enter the standby state: only the «on/off» key icon gradually brightens-dimming changes, other lights and digital tube are not bright.— In the standby state, long press the temperature key for 5 seconds to switch Celsius «--°C» (« ° » is represented by decimal points, the same below), Fahrenheit «--°F» (factory default display temperature is Celsius), the successful setting of the buzzer long sound, set the memory and close the digital tube display back to the standby state;In the future, corresponding operations are displayed in this Celsius or Fahrenheit standard.

«On/Off» key: Long press for one second to start the machine (the buzzer sounds for 2 times, display the last set time, default last set temperature), long press again for one second to shut down the machine (the buzzer sounds for 1 second, turn off the heating, turn off the display, only the power supply blink slowly.

TIMING

«Timer» key: In the startup state, press the setting time (buzzer short sound 1) «1H» (the first digit is off) to «8H» cyclic display.

ADJUST TEMPERATURE

«Adjust Temperature key: press and set the constant temperature (buzzer short sound 1 time) «45°C» (115°F) «50°C» (125°F) , «55°C» (135°F) cycle setting; Press the power-on state for 1 second to switch to:real-time temperature/timing time alternately display, set the successful buzzer long sound.

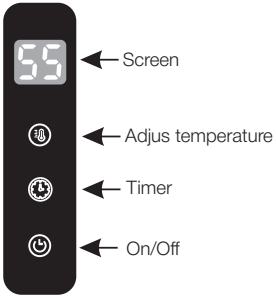

TROUBLESHOOT

Please troubleshoot according to the display on the screen

EE	NTC is greater than 100K
E0	Temperature less than 0°C
E1	Temperature above 99°C
E0/E1	Temperature will not be displayed

OPERATING RULES AND SAFETY INFORMATION

Do not use water or other liquid to clean the product directly, and do not allow any liquid to enter the product.

Do not expose the product to hot or humid environment.

DANGEROUS!

If the power cable is damaged, it must be repaired by professional maintenance personnel to avoid danger.

DANGEROUS!

1. It is installed in a particularly humid environment, in addition to the ground cable, it is necessary to install a leakage protection device, do not connect the ground cable to the water pipe and gas pipe.
2. The product please use a separate three-hole socket. do not use wet hands to plug the power plug to prevent electric shock, and to have a reliable grounding wire.
3. The product can bear 10 kilograms. It is forbidden to hang overweight items on the product.
4. Please do not disassemble or modify the product without permission. Please do not try to repair the product.
5. Children under 12 years old are forbidden to use this product.

Please strictly follow the installation steps and instructions of the product. If the user fails to use the product according to the instructions and instructions, the accident and damage will be caused The buyer shall bear the consequences.

ГАРАНТИЙНЫЙ ТАЛОН

Уважаемый покупатель, благодарим Вас за то, что Вы приобрели изделие компании WONZON&WOGHAND. Наша продукция соответствует современным техническим стандартам и санитарно-гигиеническим нормам.

УСЛОВИЯ ПРЕДОСТАВЛЕНИЯ ГАРАНТИИ НА ПРОДУКЦИЮ

СРОК ГАРАНТИИ

- Гарантийный срок на корпус изделия составляет 5 лет со дня продажи;
- Гарантия на электрические компоненты, в том числе модули управления, составляет 2 года со дня продажи;.

Гарантийный срок исчисляется с даты приобретения товара, при условии соблюдения правил установки и эксплуатации. Гарантийные обязательства производителя включают бесплатное устранение дефектов производства или материалов в течение всего гарантийного периода в сервисном центре и покрывают стоимость запасных частей и работ по замене и/или ремонту. Почтовые расходы по пересылке изделия не входят в гарантийные обязательства и оплачиваются покупателем.

ГАРАНТИЯ НЕ РАСПРОСТРАНЯЕТСЯ:

- на дефекты, возникшие в результате неквалифицированной установки (подключения) изделия, его ремонта или переделки посторонними лицами, не уполномоченными для проведения таких работ.
- на механические повреждения, следы воздействия химических и абразивных веществ, вызванных использованием агрессивных моющих средств и несоблюдением инструкций по обслуживанию и уходу.
- на дефекты, вызванные перепадами напряжения в сети подключения.
- на дефекты, возникшие в результате использования изделия не по его прямому назначению.

ГАРАНТИЙНЫЕ ОБЯЗАТЕЛЬСТВА ДЕЙСТВИТЕЛЬНЫ ТОЛЬКО ПРИ ПРАВИЛЬНО ЗАПОЛНЕННОМ ГАРАНТИЙНОМ ТАЛОНЕ С УКАЗАНИЕМ НАИМЕНОВАНИЯ ИЗДЕЛИЯ, ЕГО АРТИКУЛА И ДАТЫ ПРОДАЖИ, НАЛИЧИИ В НЕМ ПЕЧАТИ ПРОДАВЦА ИЛИ ТОРГУЮЩЕЙ ОРГАНИЗАЦИИ И ПОДПИСИ ПОКУПАТЕЛЯ, ПРИ ОБЯЗАТЕЛЬНОМ НАЛИЧИИ КАССОВОГО ЧЕКА ИЛИ ЕГО ЭЛЕКТРОННОЙ КОПИИ.

ПО ВСЕМ ВОПРОСАМ, КАСАЮЩИМСЯ ГАРАНТИЙНОГО ОБСЛУЖИВАНИЯ И РЕКОМЕНДАЦИЯМ ПО УХОДУ, ОБРАЩАЙТЕСЬ В СЕРВИСНУЮ СЛУЖБУ WONZON & WOGHAND ПО ТЕЛЕФОНУ 8 800 550 8828 (ДОБ. 9). СРОК СЛУЖБЫ ИЗДЕЛИЯ НЕ МЕНЕЕ 15 ЛЕТ С ДАТЫ ИЗГОТОВЛЕНИЯ ПРИ УСЛОВИИ СОБЛЮДЕНИЯ ТРЕБОВАНИЙ ПО МОНТАЖУ И ЭКСПЛУАТАЦИИ ИЗДЕЛИЯ.

Наименование и артикул изделия	
Продавец (наименование, адрес)	
Дата продажи, печать продавца	

ПРЕТЕНЗИЙ К ВНЕШНЕМУ ВИДУ И КОМПЛЕКТНОСТИ ИЗДЕЛИЯ НЕ ИМЕЮ, С УСЛОВИЯМИ ГАРАНТИИ, ИНСТРУКЦИЯМИ ПО МОНТАЖУ, ОБСЛУЖИВАНИЮ И УХОДУ ЗА ИЗДЕЛИЕМ ОЗНАКОМЛЕН.

ПОДПИСЬ ПОКУПАТЕЛЯ .....

© Wonzon & Woghand. All rights reserved.